ELECRO ENGINEERING

Система ультрафиолетовой дезинфекции воды SPECTRUM

Руководство по установке и эксплуатации

ВАЖНО

Благодарим за покупку системы ультрафиолетовой дезинфекции водыElecro SPECTRUM, произведенную в Англии по самым высоким стандартам.

Чтобы обеспечить правильную работу оборудования на протяжении многих лет, внимательно следуйте следующим инструкциям.

Неправильная установка отменяет гарантию. Сохраните данную инструкцию на будущее, так как она содержит важную информацию.

Меры безопасности

- Проконсультируйтесь с квалифицированным электриком
- Запрещается смотреть на работающую УФ-лампу
- Запрещается включать прибор без воды, а такженакрывать прибор
- Перед обслуживанием прибор необходимо отключить от электросети и вынуть из воды
- Перед обслуживанием всегда отключайте от сети все приборы в бассейне
- Прибор должен быть защищен устройством защитного отключения (УЗО)с номинальным рабочим остаточным током не более 30 мА.Прибор должен иметь заземление.

Запрещаетсяиспользовать предохранитель на более высокое номинальное напряжение, чем указано производителем

- Запрещается погружать прибор в воду
- Треснутая кварцевая трубка подлежит немедленной замене
- Маленькие дети у бассейна должны всегда находиться под наблюдением взрослых

Спецификации

Модель: UV-S

Напряжение: 220-240 В, 50 ὸц

Прибор изготовлен в соответствии со следующими стандартами:

Safety: BS EN 60335-1:2002. BS EN 60335-2-55:2003
EMC: EN 55015: 2000. EN 61000-3-2: 2000 EN 61000-3-3: 1995.
EN61547:1995

Прибор *одобрен CE*.

Описание прибора

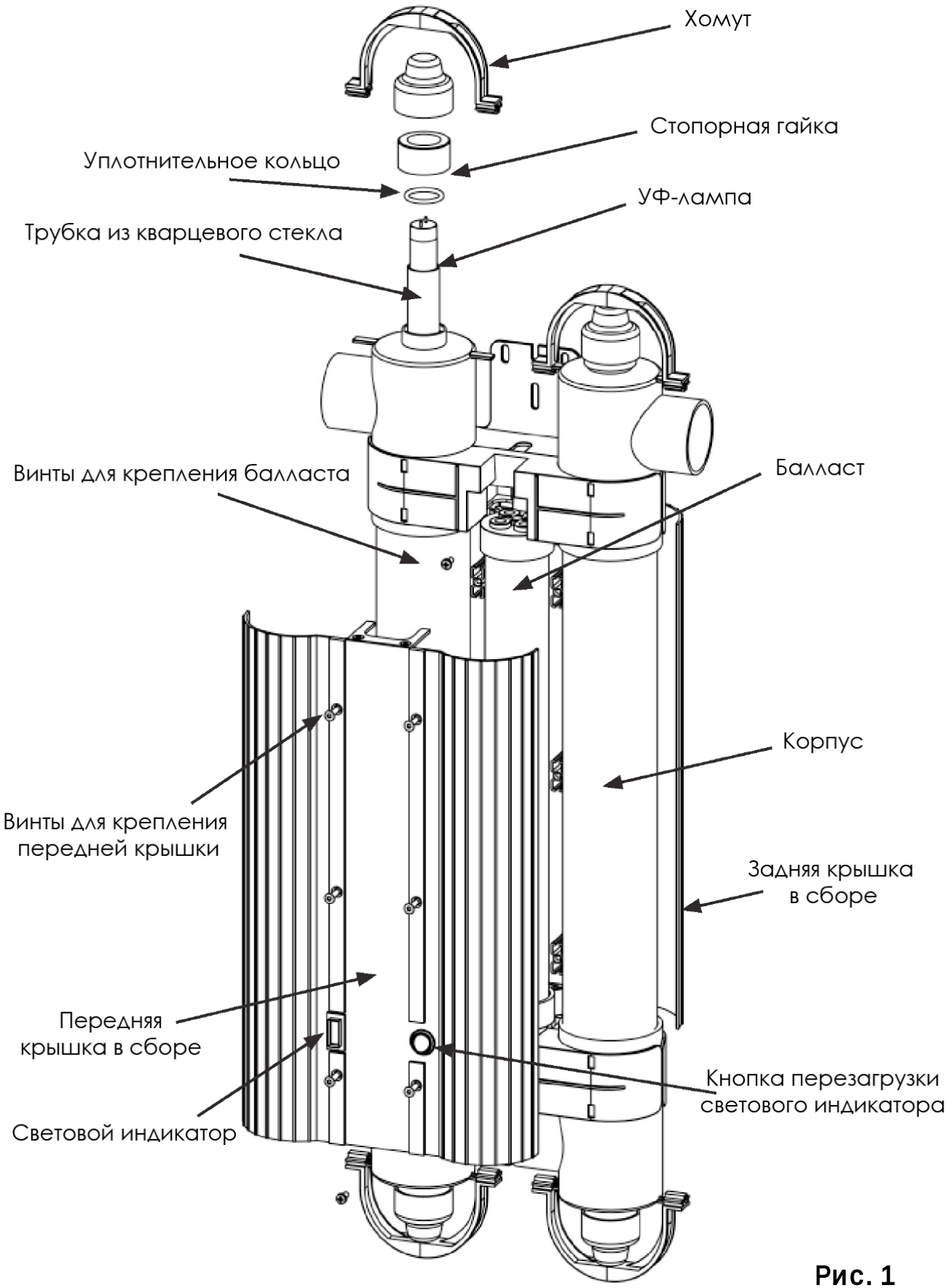

Рис. 1

Размещение прибора

ВНИМАНИЕ: Чтобы предотвратить падение прибора в воду, не устанавливайте его выше бассейна или рядом с ним.
Прибор Spectrum устойчив к атмосферным влияниям, но не защищен от попадания воды.
Прибор можно расположить как на плоской горизонтальной поверхности, так и на плоской вертикальной поверхности. Он не должен быть погружен в воду или установлен в положение, в котором вода будет собраться вокруг.
Для предотвращения непреднамеренногопадения прибора в бассейн мы настоятельно рекомендуем расположить его на расстоянии не менее 2 метров от края бассейна. Любой гибкий кабель, который соединяет прибор и постоянную проводку, долженбыть минимальной длины. Рекомендованная длина: не более 1,5 метра.
Прибор должен быть установлен в водопроводный контур после фильтра, как показано на рисунке 2. Это предотвратит засасывание грязи и мусора в прибор.

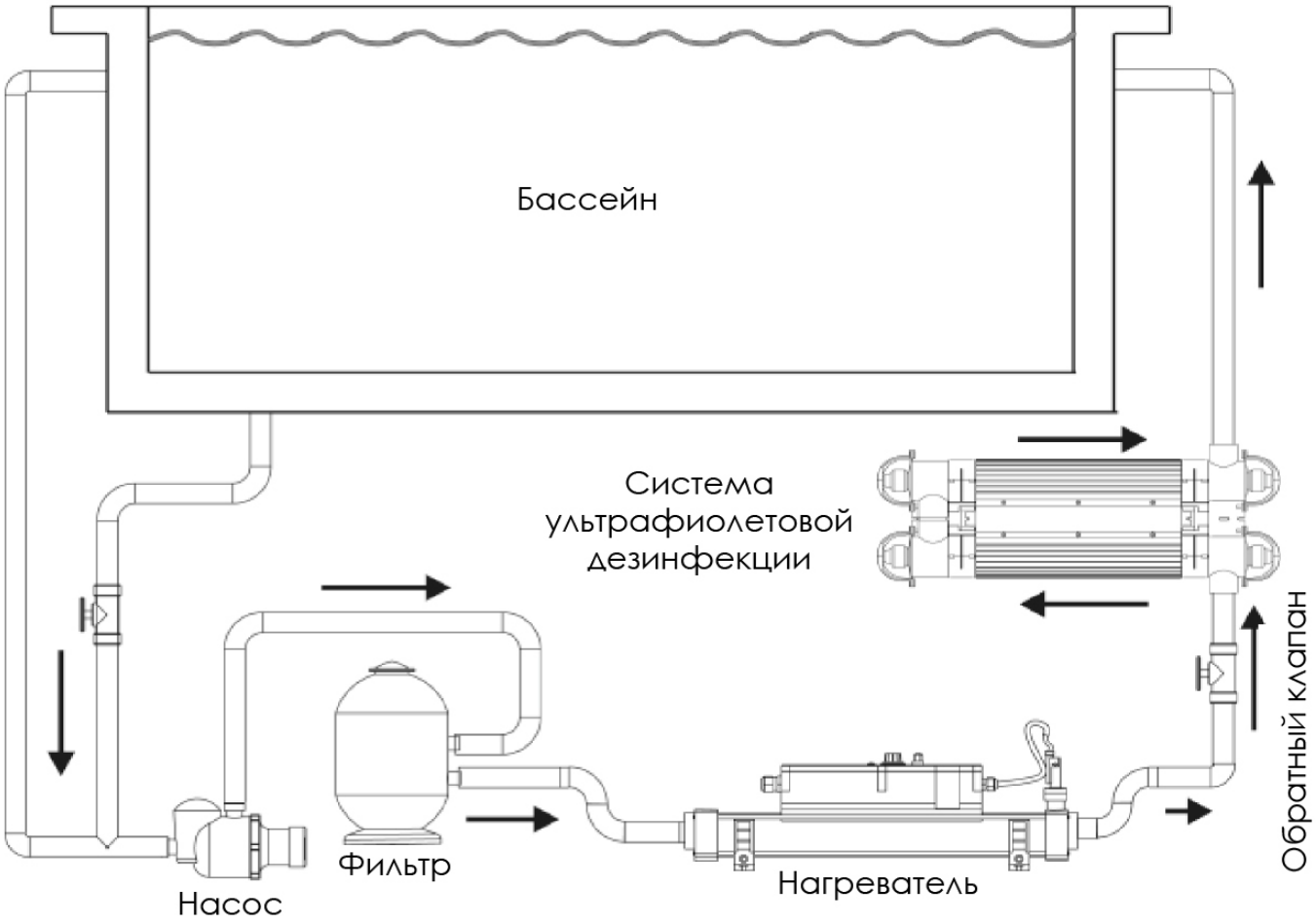

Рис. 2

Установка прибора

Прибор может быть установлен на стене или на другой подходящей вертикальной поверхности. Прибор имеет достаточно крепкую конструкцию, нопри полном заполнении водой его вес увеличивается. Поэтому его не рекомендуется устанавливать на обычное деревянное ограждение. Прибор комплектуется крепежными элементами. Прибор может быть установлен вертикально, как показано ниже, на рисунке 3, или горизонтально, как показано на рисунке 4.

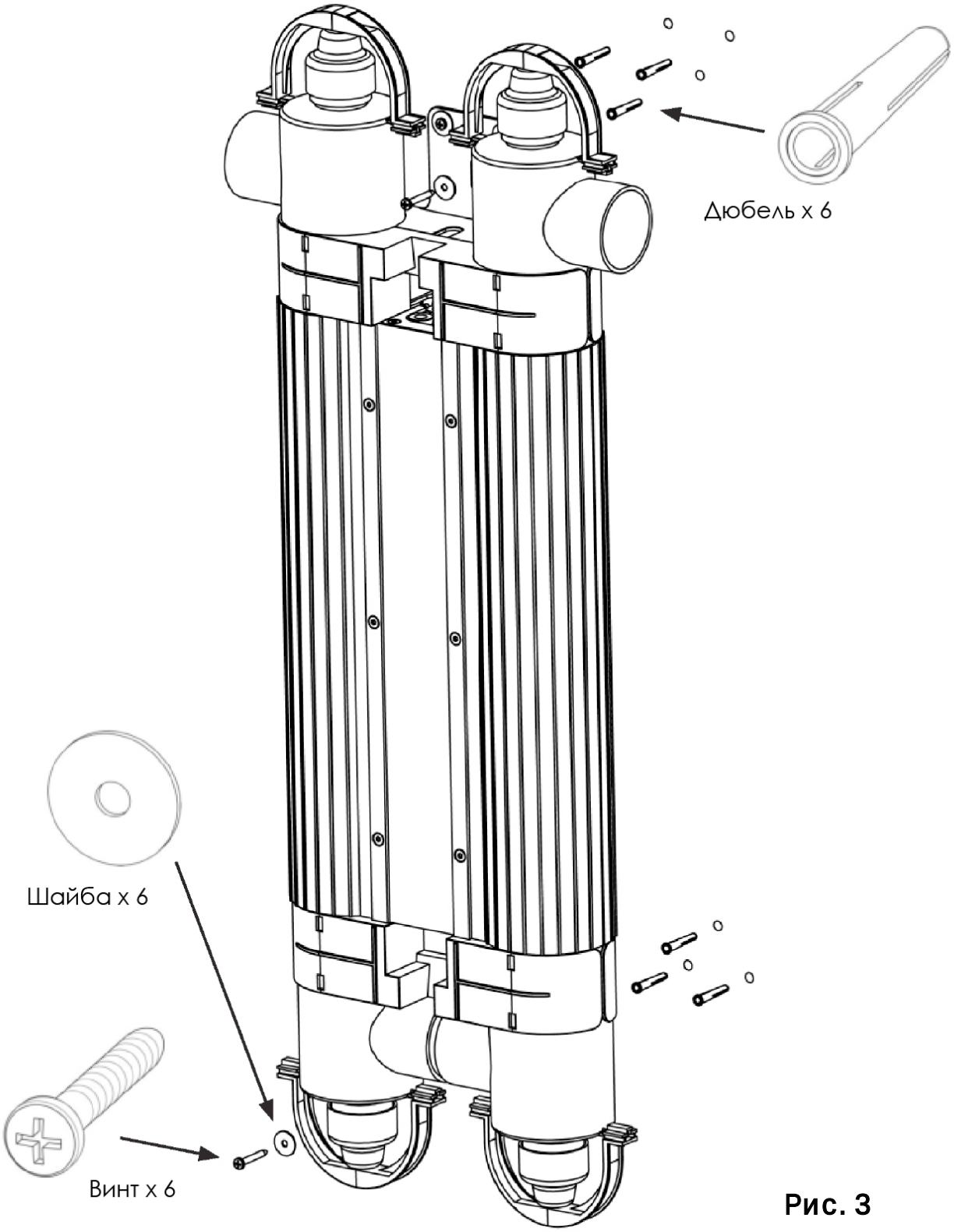

Рис. 3

Установка прибора

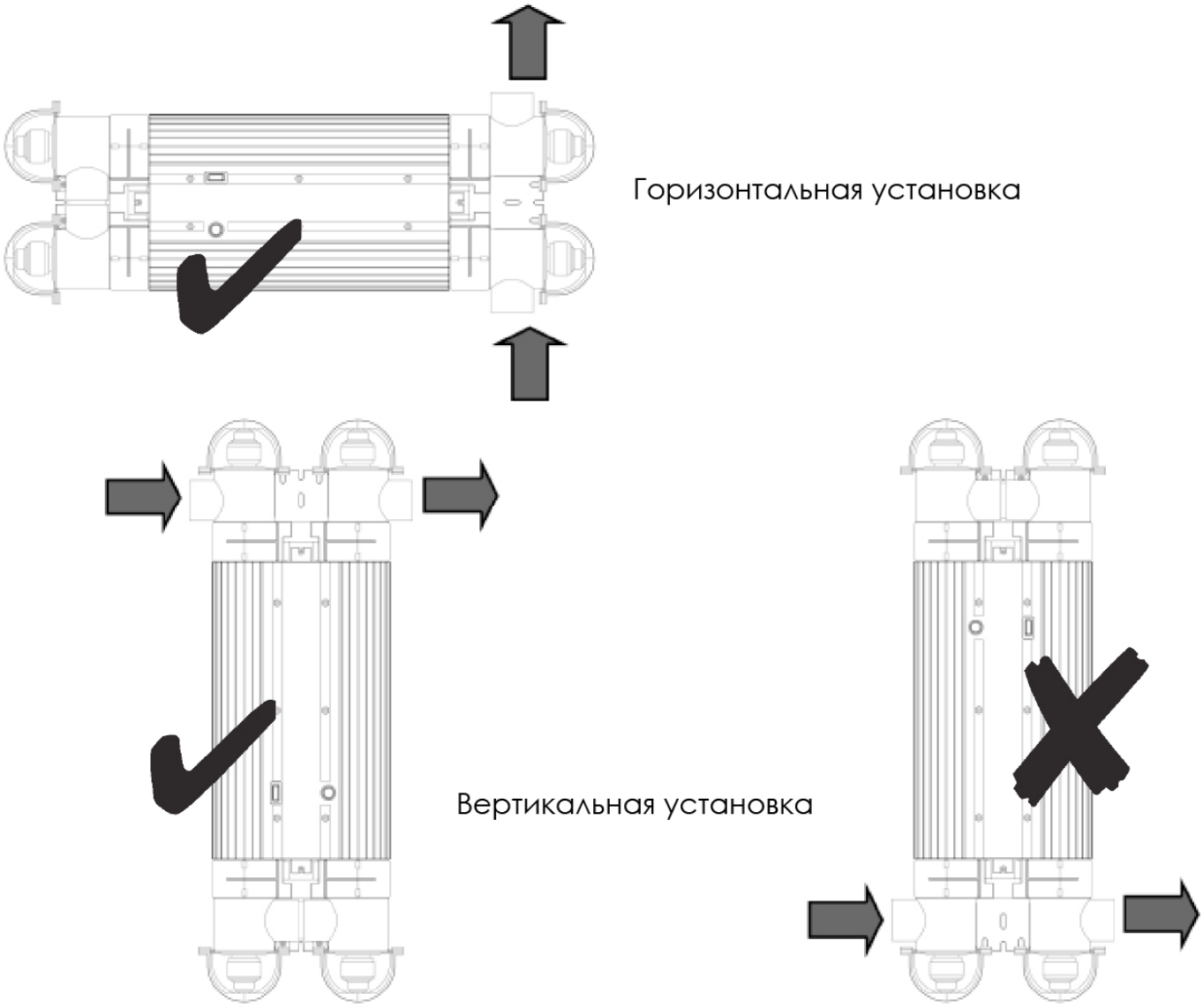

Рис. 4

При вертикальной установке отверстия входа/выхода воды должны быть расположены в верхней части. Прибор должен быть защищен устройством защитного отключения (УЗО)с номинальным рабочим остаточным током не более 30 мА. Прибор должен иметь заземление. Запрещается использовать предохранитель на более высокое номинальное напряжение, чем указано производителем

Подключение к водоснабжению

Прибор имеет ступенчатые впускные и выпускныеотверстия, что позволяет использовать жесткую пластиковую BSP трубуразмером 2 дюйма или 63 мм. При использовании 2-дюймовой пластиковойBSP трубыклееное соединениевыполняется во второй внутреннейступени впускных и выпускных отверстий.
При использовании 63-миллиметровой жесткой пластиковой трубы соединение выполняетсяв первой внешней ступени впускных и выпускных отверстий. Подключение прибора может быть выполнено с помощью соответствующегогибкого соединения (не входит в комплект). Для обеспечениясвободного потока воды рекомендуется брать трубу диаметром 1 ½ дюйма/50 мм.

Требования к потоку

Пожалуйста, обратите внимание, что для достижения оптимальной производительности, рекомендуется примерно каждые три часа пропускать всю воду в бассейне через УФ прибор.
Прибор: UV-S/UV-SE
Максимальная скорость потока: 36 000 литров/час

Электрическое подключение

Электрическое подключение должен выполнять только квалифицированный электрик. Прибор должен быть установлен в соответствии с местными требованиями и правилами. Перед обслуживанием всегда отключайте все приборы в бассейне от электросети. После выполнения работ электрик должен предоставить сертификат соответствия.
Прибор должен быть защищен устройством защитного отключения (УЗО)с номинальным рабочим остаточным током не более 30 мА. Прибор предназначен для постоянного подключения к электросети с помощью трехжильного прорезиненного кабеля сечением 0 ,75 мм, идущего от прибора. Прибор должен быть постоянно подключен к электросети внутри сухогокорпуса выключателя с плавким предохранителем с минимальным зазором между замыкающими контактами в 3 миллиметра. В целях безопасности запрещается использовать предохранитель с более высокой номинальной силой тока.
Прибор должен быть подключен таким образом, чтобына него подавалось напряжение только тогда, когда работает фильтрационный насос. Ни при каких обстоятельствах прибор не долженнаходиться под напряжением, если через него не течет вода. Примечание: это лучше всего достигается путем подключенияSpectrumк выходу контактора фильтрационного насоса.
Прибор оснащен кабелем длиной 5 метров. Для предотвращения непреднамеренного падения прибора в бассейн мы настоятельно рекомендуем расположить его на расстоянии не менее 2 метров от края бассейна. Любой гибкий кабель, который соединяет прибор и постоянную проводку, также должен быть минимальной длины. Рекомендованная длина: не более 1,5 метра.
Цветовая кодировка: Коричневый-питание, синий-нейтральный, желтый/зеленый - земля.

Профилактическое техническое обслуживание

В нормальных условиях срок службы УҨ-ламп внутри прибора составляет один год или 8000 часов. Прибор оснащен световым индикатором, который в обычных условиях горит зеленым цветом. После 8000 часов использования цвет индикатора меняетсянамигающий красный, что указывает на необходимость замены лампы. Нажатие кнопки RESETперезагружаетсветовойиндикатор, отсчет времени начинаетсязаново.
Важно защитить прибор от замерзания в зимний период или отключить его от электросети и водоснабжения, чтобы подготовить к хранению внутри помещения.
В весенне-летний периодкварцевые стеклянные трубки, которые отделяютУҨ-лампы от воды, проходящей через прибор, должны чиститься два или три раза.
Это важно, так как на поверхности трубок из кварцевого стекла собирается грязь или кальций, которые препятствуют проникновению ультрафиолетового света в воду и снижают общую производительность прибора.

Замена лампы и очистка кварцевого стекла

Перед техническим обслуживанием отключите прибор от сети и водоснабжения.
Держатель: пластиковый держатель расположен на торце лампы, чтобы не допустить ее случайного выпадения при подключении прибора к сети.
Держатель удерживается на месте с помощью самонарезных винтов. Перед проведением технических работ их выкручивают, а по завершении возвращают на место. Со временем их нужно менять на крепежные винты (размер № 8) немного большего размера.
Чтобы достать лампу, осторожно снимите фиксатор и потяните за белые пластиковые наконечники. Аккуратно выньте лампу, стараясь не давить на кварцевую трубку. Затем скрутите два синих фитинга на торцах белого пластикового корпуса и снимите уплотнительные кольца. Затем выньте кварцевую трубку. Протрите кварцевую трубку мягкой тканью или бумажным полотенцем.
Если у вас жесткая вода, то на кварцевой трубке может образовываться накипь. Ее легко удалить с помощью бытового средства для удаления накипи (следуйте инструкциям производителя). Если не удалить накипь, то лампы будут работать недостаточно эффективно.

Процесс сборки: вставьте чистую, сухую кварцевуютрубку обратно в прибор. Убедитесь, что уплотнительные кольца на торцах трубки расположены правильно. Недостаточная герметичность может привести к течи воды при включении. При повторной установке лампы используйте новые уплотнительные кольца. После сборки убедитесь, что внутренняя резьба на фитингах и наружная резьба на корпусе очищены от грязи.
Нанесите на резьбу немного силиконовой смазки или вазелина (не силиконовый герметик). Смазка защитит ее от склеивания. Затем установите фитинги и хорошо затяните руками.
Установите или замените ультрафиолетовую лампу на новую. Установитедержатель лампы и синий колпачок согласно номерам.
Примечание: Сожмите синий колпачок, чтобы выпустить скопившийся воздух.
Скопившийсявоздух может привести к отсоединению держателя лампыот торца. Еще раз соедините и включите подачу воды, чтобы проверить герметичность соединения перед повторным подключением к сети.
Важно: пластиковый корпус и синие фитинги изготовлены из полимеров, устойчивых культрафиолетовому излучению ламп. Несмотря на защиту, они постепенноразрушаются. Поэтому их нужно проверять, а при необходимости производить замену. Они не должны иметь чрезмерного износа. Запасные части всегда имеются в наличии.

Декларация о соответствии RoHS

Компания ElecroEngineeringLimitedподтверждает, что прибор соответствует директиве RoHS 2002/95/EC по ограничению применения вредных веществ.

Утилизация электрооборудования

Прибор соответствует директиве ЕС 2002/96/FC. Прибор запрещается выбрасывать в обычный мусорный бак.
Знак перечеркнутого контейнера на приборе означает, что его запрещено выбрасывать в обычный мусорный бак. Его необходимо доставить в пункт приема электрооборудования с целью утилизации.
Правильная утилизация отработавшего прибора способствует предотвращению возможных отрицательныхпоследствий для окружающей среды и здоровья человека. Переработка материалов поможет сохранить природные ресурсы. Дополнительную информацию можно получить в местном пункте удаления отходов или у вашего продавца.

Гарантия

Прибор имеет гарантию сроком два года с момента покупки. Гарантия распространяется на низкое качество изготовления или материалов.
Замена или ремонт оборудования производится после проверки. Неисправные компоненты должны быть возвращены продавцу. Компания не несет ответственность за неправильную установку или эксплуатацию прибора.
Гарантия не распространяется на сменные детали, в частности, лампу и кварцевую трубку.

ELECRO

ENGINEERING