УЛИЧНЫЙ КВАДРАТНЫЙ LED ПРОЖЕКТОР

Характеристики продукта

- Входное напряжение: 12 В переменного тока
- Потребляемая мощность: 5 Вт
- Состоит из: 1 шт 5 Вт RGB 3 в 1
  1 шт 5 Вт Белый
- Угол луча: 120°
- Корпус : Пластиковая оболочка с квадратной крышкой из нержавеющей стали марки 316
- Размеры корпуса: 100 мм * 90 мм
- Длина кабеля: не менее 0,4 м
- Степень защиты!: Ip65
- Срок службы: 30 000 часов
- Вес прожектора: 0,4 кг

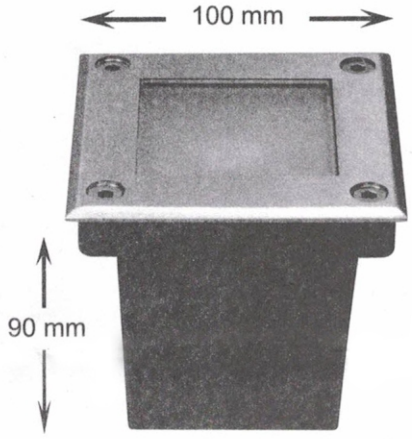
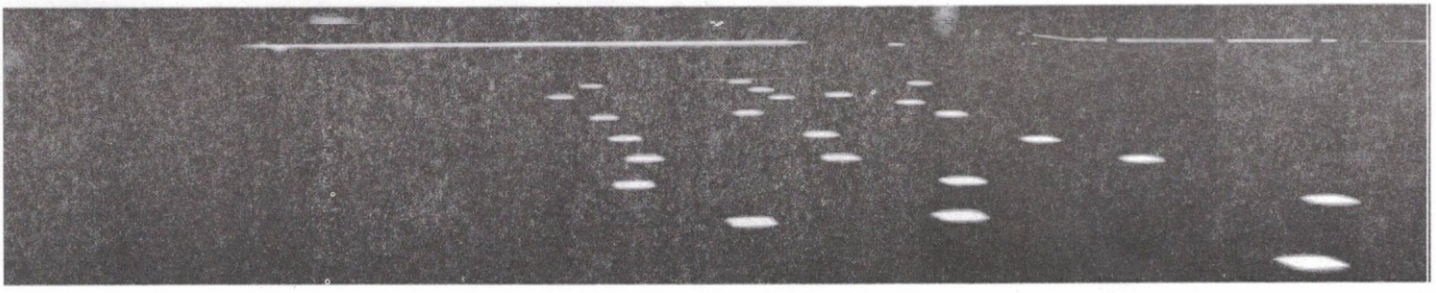
RoHS